# Kiox 300

## Online Version (BHU3600)

**it** Istruzioni d’uso originali

# Indice

Avvertenze di sicurezza ..... 5
Avvertenze di sicurezza relative alla navigazione ..... 6
Avvertenza sul trattamento dei dati ..... 6
Congratulazioni! ..... 7
Descrizione del prodotto e dei servizi forniti ..... 7
Utilizzo conforme ..... 7
Componenti illustrati ..... 8
Dati tecnici ..... 9
Montaggio ..... 10
Inserimento e rimozione del display (vedere figura **A**) ..... 10
Inserimento della piastra di fissaggio (vedere fig. **B**) ..... 11
Funzionamento ..... 13
Schermata di stato ..... 15
Schermata iniziale ..... 18
Schermata iniziale, 2° livello (solo con LED Remote) ..... 19
Schermata di viaggio ..... 20
Schermata di viaggio, 2° livello (solo con LED Remote) ..... 20
Schermata autonomia ..... 21
Schermata Autonomia, 2° livello (solo con LED Remote) ..... 21
Schermata fitness ..... 22
Schermata Fitness, 2° livello (solo con LED Remote) ..... 22
Schermata Profilo altimetrico ..... 23
Creazione di un ID utente ..... 24
Collegamento del computer di bordo con l'app **eBike Flow** ..... 24
ABS – Sistema antibloccaggio (opzionale) ..... 24
**<eBike Lock>** ..... 25
Configurazione dell'**<eBike Lock>** ..... 25
Compatibilità ..... 26
Funzionamento ..... 26
Sostituzione di componenti eBike e **<eBike Lock>** ..... 27
Adattamento del livello di pedalata assistita ..... 28

Visualizzazioni ed impostazioni dell'app **eBike Flow** ..... 29
Attivazione dell'app **eBike Flow** ..... 29
Registrazione tramite smartphone ..... 29
Menu principale dell'app **eBike Flow** ..... 30
Navigazione ..... 30
Indicazione dell'itinerario ..... 31
Manutenzione ed assistenza ..... 32
Manutenzione e pulizia ..... 32
Servizio Assistenza Clienti e Consulenza Tecnica ..... 32
Trasporto ..... 32
Smaltimento ..... 33

# Avvertenze di sicurezza

**Leggere tutte le avvertenze e disposizioni di sicurezza.** La mancata osservanza delle avvertenze e disposizioni di sicurezza può causare folgorazioni, incendi e/o lesioni di grave entità.

**Conservare tutte le avvertenze di sicurezza e le istruzioni operative per ogni esigenza futura.**

Il termine **batteria** utilizzato nelle presenti istruzioni per l'uso è riferito a tutte le batterie per eBike originali Bosch.

- ▶ **Leggere e rispettare le avvertenze le e disposizioni di sicurezza in tutte le istruzioni per l'uso del sistema eBike e nelle istruzioni per l'uso dell'eBike.**
- ▶ **Non tentare di fissare il display o l'unità di comando durante la marcia!**
- ▶ **Non lasciatevi distrarre dal display del computer di bordo.** Se non vi concentrate esclusivamente sul traffico, rischiate di essere coinvolti in un incidente. Se desiderate effettuare impostazioni sul computer di bordo relative alla modifica del livello di assistenza, fermatevi ed inserite i dati specifici.
- ▶ **Non utilizzare lo smartphone durante la marcia.** Se non vi concentrate esclusivamente sul traffico, rischiate di essere coinvolti in un incidente. Fermatevi e solo successivamente inserite i dati pertinenti.
- ▶ **Impostare la luminosità del display in modo da poter visualizzare adeguatamente informazioni importanti quali velocità o simboli di avviso.** Un'impostazione errata della luminosità del display può comportare situazioni di pericolo.
- ▶ **Non aprire il computer di bordo.** Se viene aperto, il computer di bordo può venire danneggiato irreparabilmente: in tale caso, decadranno i diritti di garanzia.
- ▶ **Non utilizzare il computer di bordo come impugnatura.** Se l'eBike viene sollevata agendo sul computer di bordo, quest'ultimo potrebbe subire danni irreparabili.
- ▶ **Non posizionare la bicicletta capovolta sul manubrio e sul sellino, qualora il computer di bordo o il relativo supporto sporgano sopra il manubrio.** Il computer di bordo, oppure il supporto, potrebbero subire

danni irreparabili. Il computer di bordo andrà prelevato anche prima di fissare la bicicletta su un supporto di montaggio, per evitare che il computer di bordo cada o venga danneggiato.

## Avvertenze di sicurezza relative alla navigazione

- ▶ **Non pianificate percorsi durante la marcia. Fate una sosta ed impostate una nuova destinazione esclusivamente a bicicletta ferma.** Se non vi concentrate esclusivamente sul traffico, rischiate di essere coinvolti in un incidente.
- ▶ **Interrompete il percorso, qualora la navigazione vi suggerisca un percorso che possa presentare rischi rispetto alle vostre capacità di guida.** In tale caso, richiedete al navigatore un percorso alternativo.
- ▶ **Prestate comunque attenzione alla segnaletica stradale, anche quando la navigazione vi indichi un determinato percorso.** Il sistema di navigazione non può prevedere eventuali cantieri o deviazioni di percorso temporanee.
- ▶ **Non utilizzate la navigazione in situazioni critiche per la sicurezza, o comunque non chiare (interruzioni stradali, deviazioni ecc.).** Portate sempre con voi ulteriori mappe ed apparecchi di comunicazione.

## Avvertenza sul trattamento dei dati

Se il computer di bordo andrà inviato al Servizio Assistenza Bosch per un intervento di assistenza, all'occorrenza è possibile inviare a Bosch i dati memorizzati nel computer di bordo.

# Congratulazioni!

Congratulazioni per l'acquisto del presente computer di bordo per l'eBike.

**Kiox 300** fornisce informazioni affidabili su tutti i principali dati di marcia.

## Aggiornamenti

La gamma di funzioni del vostro **Kiox 300** viene costantemente ampliata. Aggiornate la vostra app per smartphone **eBike Flow**. Mediante questa applicazione potrete scaricare nuove funzioni e trasferirle sul vostro **Kiox 300**.

Oltre alle funzioni trattate in questa sede, è possibile che vengano introdotte modifiche al software, per eliminare eventuali errori o espandere le funzioni stesse.

# Descrizione del prodotto e dei servizi forniti

## Utilizzo conforme

Il computer di bordo **Kiox 300** è concepito per l'indicazione dei dati di marcia.

Al fine di poter utilizzare pienamente il computer di bordo **Kiox 300** è necessario uno smartphone compatibile con l'app **eBike Flow** (disponibile nell'Apple App Store o su Google Play Store).

## Componenti illustrati

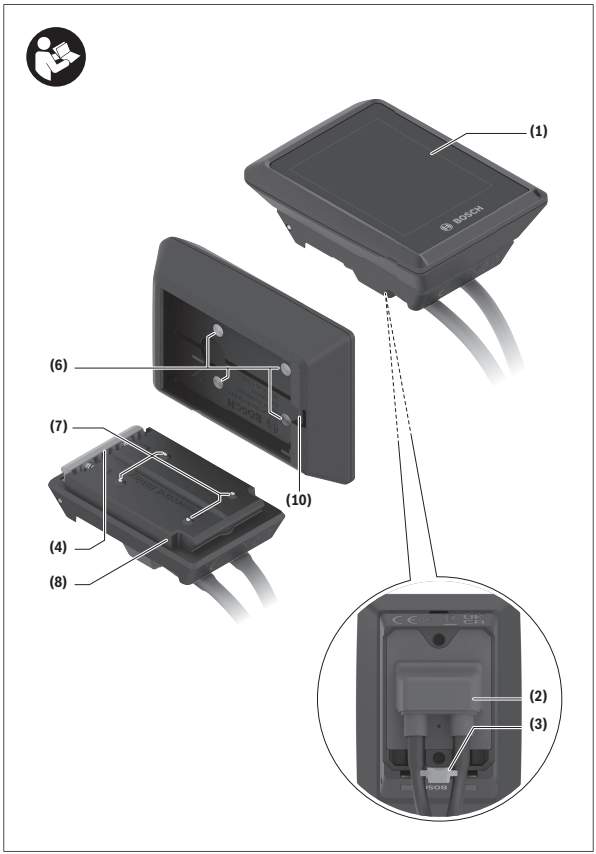

**(1)** Display
**(2)** Uscita del cavo
**(3)** Piastra di fissaggio
**(4)** Gancio di arresto
**(5)** Guscio adattatore
**(6)** Contatti del display
**(7)** Contatti del supporto
**(8)** Attacco per display
**(9)** Viti di fissaggio attacco per display
**(10)** Occhiello per il cinturino di fissaggio[a)]

a) Il cinturino di fissaggio non è compreso nella dotazione standard.

## Dati tecnici

| Computer di bordo | | Kiox 300 |
|---|---|---|
| Codice prodotto | | BHU3600 |
| Temperatura di funzionamento [A)] | °C | −5 … +40 |
| Temperatura di magazzinaggio | °C | +10 … +40 |
| Grado di protezione | | IP54 |
| Peso, circa | g | 32 |

A) Al di fuori di questo campo di temperatura la visualizzazione potrebbe essere disturbata.

Le informazioni sulla licenza del prodotto sono disponibili al seguente indirizzo internet: https://www.bosch-ebike.com/licences

# Montaggio

## Inserimento e rimozione del display (vedere figura A)

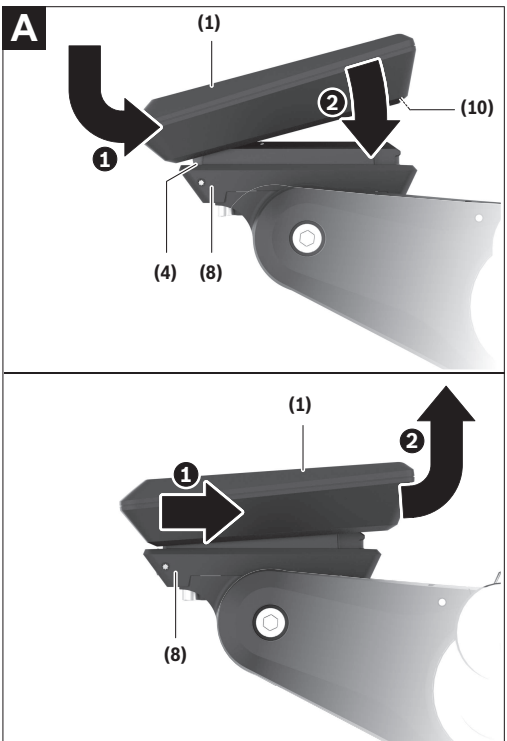


Per **applicare** il display **(1)** posizionare il display **(1)** sul bordo anteriore dell'attacco per display **(8)** nella direzione di marcia sul gancetto di arresto

**(4)** ❶ e premere il lato posteriore del display **(1)** sull'attacco per display **(8)** ❷.

Per **rimuovere** il display **(1)** tirare il display **(1)** verso di sé ❶, fino a quando non è possibile sollevare il display **(1)** ❷.

Sull'occhiello **(10)** è possibile fissare un cinturino.

**Avvertenza:** Il sistema eBike si disattiverà se si viaggerà ad una velocità inferiore a **3 km/h** e se il computer di bordo verrà prelevato dal supporto. Ciò non è valido per le eBike con pedalata assistita fino a **45 km/h**.

## Inserimento della piastra di fissaggio (vedere fig. B)

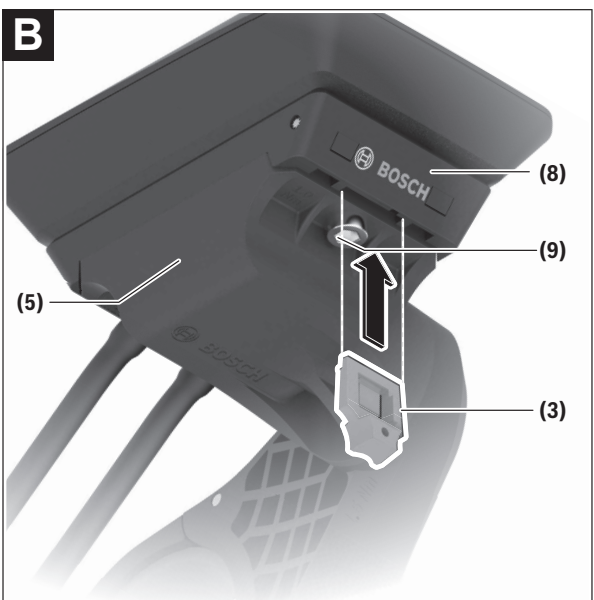

**Avvertenza:** in funzione della progettazione/del montaggio dell'attacco per display è possibile che la piastra di fissaggio non possa essere utilizzata. Il display deve quindi essere montato.

Inserire dal basso la piastra di fissaggio **(3)** nel guscio adattatore **(5)** fino a quando la piastra di fissaggio **(3)** non scatta udibilmente in posizione.

Da questo momento non è più possibile sollevare il display **(1)** dall'attacco per display **(8)** senza rimuovere l'attacco per display **(8)** dal guscio adattatore **(5)** svitando entrambe le viti di fissaggio **(9)**.

**Avvertenza:** la piastra di fissaggio **(3)** non è un antifurto.

# Funzionamento

L'utilizzo del computer di bordo e la gestione delle visualizzazioni potranno svolgersi tramite una delle unità di comando rappresentate.

La seguente panoramica illustra il significato dei tasti dell'unità di comando per le visualizzazioni su display. Il tasto di selezione ha 2 diverse funzioni, in base alla durata della pressione.

## LED Remote

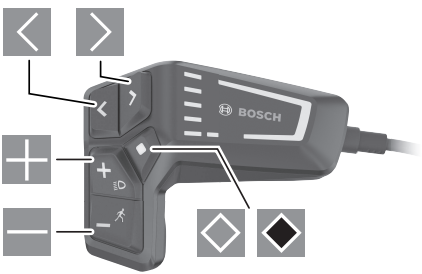


- Scorrimento verso sinistra
- Scorrimento verso destra
- Scorrimento verso l'alto
- Scorrimento verso il basso
- Passaggio al 2° livello di schermata (pressione breve)
  Apertura del menu Impostazioni nella schermata di stato (pressione breve)
- Apertura delle opzioni relative alla schermata
  Ad es. **<Reset tragit.>** (pressione prolungata > 1 s)

## Mini Remote

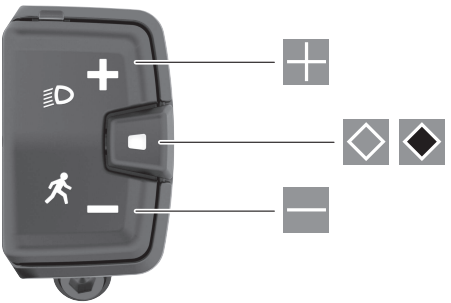

- ⊞ Aumento del livello di pedalata assistita
- ⊟ Riduzione del livello di pedalata assistita
- ◇ Tasto di selezione (pressione breve)
  Scorrimento delle schermate (pressione breve)
- ◆ Tasto di selezione (pressione prolungata > 1 s)
  Apertura del menu Impostazioni (pressione prolungata > 1 s)

**Avvertenza:** Con il tasto ◇ delle due unità di comando è possibile confermare i codici errore.

**Avvertenza:** Tutte le rappresentazioni d'interfaccia e tutti i testi d'interfaccia riportati nelle pagine seguenti corrispondono all'attuale versione del software. Dopo un aggiornamento software, le rappresentazioni d'interfaccia e/o i testi d'interfaccia potranno risultare lievemente differenti.

## Schermata di stato

Dalla schermata iniziale si accederà alla schermata di stato premendo il tasto ◇ per **LED Remote** e premendo il tasto ◇ per **Mini Remote**.

| | |
|---|---|
| **a** | Livello di carica della batteria |
| **b** | Livello di pedalata assistita |
| **c** | Illuminazione della bicicletta |
| **d** | Ora |
| **e** | Indicatore di connessione |
| **f** | Connessione allo smartphone |
| **g** | Stato della connessione |
| **h** | Menu Impostazioni |

**Richiamo del menu Impostazioni**

Da questa schermata è possibile accedere al menu Impostazioni.

Premere brevemente il tasto di selezione ◇, per richiamare il menu Impostazioni.

Premere il tasto di selezione ◇ > 1 s per richiamare il menu Impostazioni.

**Avvertenza:** il menu Impostazioni non può essere richiamato durante la marcia.

Il menu Impostazioni **<IMPOSTAZIONI>** contiene le seguenti voci:

- **<La mia eBike>**
  Qui si trovano le seguenti voci di menu.
  - **<Reset>**
    Qui è possibile resettare il valore dell'autonomia.
  - **<Reset tragit.autom.>**
    Qui è possibile effettuare impostazioni per il reset automatico.
  - **<Circon.ruote>**
    Qui è possibile adattare il valore della circonferenza ruote, oppure resettarlo sull'impostazione standard.
  - **<Servizio>**
    Qui verrà visualizzata la prossima scadenza di assistenza, qualora sia stata impostata dal rivenditore di biciclette.
  - **<Componenti>**
    Qui verranno visualizzati i componenti impiegati, con i relativi numeri di versione.
- **<Il mio Kiox>**
  Qui si trovano le seguenti voci di menu.
  - **<Barra di stato>**
    Qui è possibile scegliere fra le seguenti schermate: **<Batteria>**, **<Ora>** o **<Velocità>**.
  - **<Lingua>**
    Qui è possibile selezionare una lingua di visualizzazione di preferenza.
  - **<Unità>**
    Qui è possibile scegliere fra sistema di misurazione metrico o imperiale.
  - **<Ora>**
    Qui è possibile impostare l'ora.
  - **<Formato>**
    Qui è possibile scegliere fra 2 diversi formati ora.
  - **<Luminosità>**
    Qui è possibile impostare la luminosità del display.
  - **<Reset impostazioni>**
    Qui è possibile resettare tutte le impostazioni del sistema sui valori standard.

– Alla voce di menu **<Informazioni>** si trovano informazioni su contatti (**<Contatti>**) e certificati (**<Certificati>**).

**Uscita dal menu Impostazioni**

Premere il tasto ◇ per memorizzare le impostazioni ed uscire dal menu Impostazioni.

Premere i tasti ◆ oppure ◁, per uscire dal menu Impostazioni senza memorizzare le impostazioni.

Premendo il tasto ▷ si accede alla schermata iniziale.

Premere il tasto ◆ > 1 s per memorizzare le impostazioni ed uscire dal menu Impostazioni.

## Schermata iniziale

Se dall'ultimo spegnimento non sarà stata selezionata alcun'altra schermata, verrà visualizzata questa schermata.

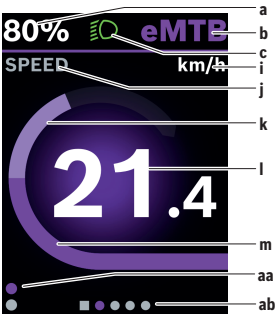


| | |
|---|---|
| **a** | Livello di carica della batteria |
| **b** | Livello di pedalata assistita |
| **c** | Illuminazione della bicicletta |
| **i** | Visualizzazione unità di misura velocità |
| **j** | Intestazione della visualizzazione |
| **k** | Potenza propria |
| **l** | Velocità |
| **m** | Potenza del motore |
| **aa** | Barra di orientamento verticale |
| **ab** | Barra di orientamento orizzontale |

Le visualizzazioni **a** … **c** costituiscono la barra di stato e vengono presentate in ciascuna schermata.

Le barre di orientamento **aa** e **ab** indicheranno per breve tempo a quale livello e in quale schermata si trovino.

Se si utilizza il computer di bordo tramite **LED Remote**, le barre di orientamento **aa** e **ab** saranno visibili in tutte le schermate. Se si utilizza il computer di bordo tramite **Mini Remote**, verrà visualizzata la sola barra di orientamento orizzontale **ab**.

Dalla schermata iniziale si potrà passare alla schermata di stato, oppure accedere ad ulteriori schermate. In tali schermate vengono rappresentati dati statistici, l'autonomia della batteria e valori medi.

Da ciascuna di tali schermate è possibile accedere ad un secondo livello di dati, tramite **LED Remote**.

Se si utilizza il computer di bordo tramite **Mini Remote**, un secondo livello di dati non sarà disponibile.

Se al momento dello spegnimento ci si troverà in una schermata diversa da quella iniziale, alla riattivazione dell'eBike verrà nuovamente visualizzata l'ultima schermata.

Premere il tasto ⟨, oppure il tasto ⟩, per scorrere le schermate.

Premere il tasto ◇, per accedere ad un secondo livello di dati.

Premere il tasto ◆ > 1 s per resettare i dati statistici del percorso o dell'escursione (non nella schermata **<IMPOSTAZIONI>**).

Premere brevemente il tasto di selezione ◇, per scorrere tutte le schermate. In tale modo si accederà ad es. alla schermata di stato.

**Schermata iniziale, 2° livello (solo con LED Remote)**

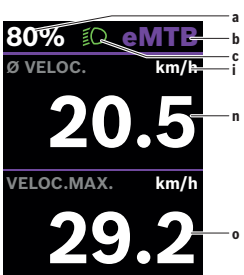


**a** Livello di carica della batteria

**b** Livello di pedalata assistita

**c** Illuminazione della bicicletta

**i** Indicazione unità di misura velocità

**n** Velocità media

**o** Velocità massima

## Schermata di viaggio

- **a** Livello di carica della batteria
- **b** Livello di pedalata assistita
- **c** Illuminazione della bicicletta
- **p** Percorso
- **q** Tempo di marcia
- **l** Velocità

Se si utilizza il computer di bordo tramite **Mini Remote**, anziché la velocità **l** verrà visualizzato il percorso totale **r**.

### Schermata di viaggio, 2° livello (solo con LED Remote)

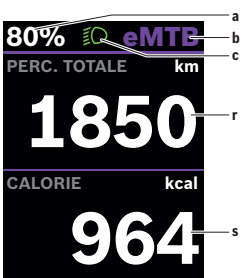


- **a** Livello di carica della batteria
- **b** Livello di pedalata assistita
- **c** Illuminazione della bicicletta
- **r** Percorso totale
- **s** Energia consumata

## Schermata autonomia

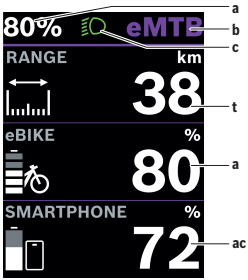


**a** Livello di carica della batteria
**b** Livello di pedalata assistita
**c** Illuminazione della bicicletta
**t** Autonomia
**ac** Livello di carica della batteria smartphone

### Schermata Autonomia, 2° livello (solo con LED Remote)

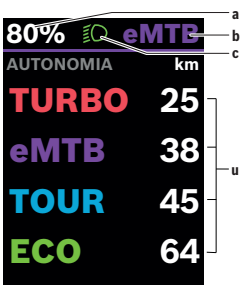


**a** Livello di carica della batteria
**b** Livello di pedalata assistita
**c** Illuminazione della bicicletta
**u** Autonomia in funzione del livello di pedalata assistita

## Schermata fitness

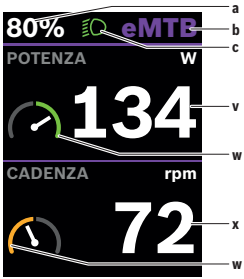


**a** Livello di carica della batteria

**b** Livello di pedalata assistita

**c** Illuminazione della bicicletta

**v** Potenza propria

**w** Fitness Motivator (oltre la media)
Se l'indicatore del Fitness Motivator si trova sul lato destro o al centro, lo sfondo diventerà verde. Questo significa che la prestazione è superiore o corrisponde al valore medio.

**x** Frequenza di pedalata

**w** Fitness Motivator (sotto la media)
Se l'indicatore del Fitness Motivator si trova sul lato sinistro, lo sfondo diventa arancione. La prestazione è al di sotto del valore medio.

### Schermata Fitness, 2° livello (solo con LED Remote)

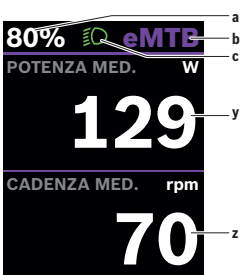


**a** Livello di carica della batteria

**b** Livello di pedalata assistita

**c** Illuminazione della bicicletta

**y** Potenza media in watt

**z** Frequenza di pedalata media in giri al minuto

## Schermata Profilo altimetrico

La schermata Profilo altimetrico fornisce varie informazioni su altitudine e pendenza.

| | |
|---|---|
| **<ELEVAZIONE>** | Visualizzazione dell'altitudine sul livello del mare |
| **<SALITA>** | Visualizzazione della pendenza |
| **<ELEVAZIONE.MAX.>** | Visualizzazione dell'altitudine massima sul livello del mare |

## Creazione di un ID utente

Per poter utilizzare tutte le funzioni del computer di bordo, è necessario registrarsi online.

Un ID utente consente anche di visualizzare i propri dati di marcia.

È possibile creare un ID utente tramite la propria app **eBike Flow**. Inserire i dati necessari per la registrazione. L'app **eBike Flow** può essere scaricata gratuitamente tramite l'Apple App Store (per iPhone) o il Google Play Store (per dispositivi Android).

## Collegamento del computer di bordo con l'app eBike Flow

Un collegamento allo smartphone viene creato come specificato di seguito:

- Avviare l'app.
- Selezionare **Collega ora**.
- Seguire le indicazioni visualizzate sul display dello smartphone.

Con l'app è possibile registrare le attività ed adattare i livelli di pedalata assistita.

## ABS – Sistema antibloccaggio (opzionale)

Se la bicicletta è dotata di ABS Bosch eBike, all'avvio del sistema la spia ABS sull'unità di comando si accenderà e, all'occorrenza, anche la spia ABS sul display di **Kiox 300**.

Le spie ABS si spegneranno non appena la velocità dell'eBike sarà superiore a superiore **4 km/h** e se l'ABS non rileverà alcun errore.

Se durante la marcia si verificherà un errore ABS, la spia ABS di colore arancione sull'unità di comando si accenderà, assieme alle indicazioni del livello di carica e di modalità, lampeggianti in color arancione. L'indicazione di errore comparirà sul display di **Kiox 300** e nell'app **eBike Flow** (se presente). All'occorrenza, sul display di **Kiox 300** verrà visualizzata come pop-up anche una spia ABS animata. Ciò segnalerà che l'ABS sia inattivo. Se si confermerà l'errore, la spia ABS sull'unità di comando resterà accesa con luce arancione. Sarà possibile proseguire la marcia. Fino a quando la spia ABS resterà accesa, l'ABS sarà inattivo. All'occorrenza, le visualizzazioni sul computer di bordo si sposteranno e la spia ABS si accenderà anche nella barra di stato.

Per ulteriori dettagli sull'ABS e il relativo funzionamento, consultare le istruzioni d'uso dell'ABS.

## <eBike Lock>

**<eBike Lock>** può essere attivato per ciascun utente tramite l'app **eBike Flow**. In tal modo viene salvata una key per sbloccare l'eBike sullo smartphone.

**<eBike Lock>** si attiva automaticamente nei seguenti casi:

- al disinserimento del sistema eBike tramite l'unità di comando
- in caso di disinserimento automatico del sistema eBike
- togliendo il computer di bordo

Se il sistema eBike viene acceso e lo smartphone è collegato con l'eBike tramite *Bluetooth*®, l'eBike viene sbloccata.

**<eBike Lock>** è collegato al vostro **account utente**.

Qualora doveste smarrire il vostro smartphone, è possibile registrarsi tramite un altro smartphone con l'ausilio dell'app **eBike Flow** ed il proprio account utente e sbloccare l'eBike.

**Attenzione!** Se nell'app selezionate un'impostazione che comporta degli svantaggi per l'**<eBike Lock>** (ad es. cancellazione dell'eBike o dell'account utente), riceverete precedentemente dei messaggi di avvertimento. **Si prega di leggerli attentamente e di comportarsi in base alle segnalazioni emesse (ad es. prima di cancellare l'eBike o l'account).**

### Configurazione dell'<eBike Lock>

Per poter configurare l'**<eBike Lock>**, devono essere soddisfatte le seguenti premesse:

- L'app **eBike Flow** è installata.
- Un account utente è stato creato.
- Sull'eBike non viene eseguito alcun aggiornamento.
- L'eBike è collegata tramite *Bluetooth*® con lo smartphone.
- L'eBike è ferma.
- Lo smartphone è collegato a internet.
- La batteria dell'eBike è sufficientemente carica ed il cavo di ricarica non è collegato.

È possibile configurare l'**<eBike Lock>** nell'app **eBike Flow** alla voce di menu **Impostazioni**.

Fin da subito potete disattivare la pedalata assistita della vostra unità motrice inserendo l'**<eBike Lock>** nell'app **eBike Flow**. La disattivazione può essere annullata solo se all'inserimento del sistema eBike il vostro smartphone si trova nelle vicinanze. Così facendo, occorre accendere il *Bluetooth*® sul

proprio smartphone e l'app **eBike Flow** deve essere attiva in background. L'app **eBike Flow** non deve essere aperta. Se l'**<eBike Lock>** è attivato, è possibile continuare ad utilizzare l'eBike senza pedalata assistita tramite l'unità motrice.

**Compatibilità**

L'**<eBike Lock>** è compatibile con questa linea di prodotti eBike di Bosch:

| Unità motrice | Linea di prodotti |
|---|---|
| BDU374x | Performance Line CX |
| BDU33xx | Performance Line |

**Funzionamento**

In combinazione con l'**<eBike Lock>**, lo smartphone funziona in modo simile ad una chiave per l'unità motrice. L'**<eBike Lock>** si attiverà disattivando il sistema eBike. Fino a quando l'**<eBike Lock>** resterà attivo dopo l'accensione, ciò verrà visualizzato sull'unità di comando **LED Remote** con un lampeggio in colore bianco e sul display con il simbolo di un lucchetto.

**Avvertenza:** L'**<eBike Lock>** non è un antifurto, ma un'integrazione ad un lucchetto meccanico! L'**<eBike Lock>** non attiva un blocco meccanico dell'eBike o azioni simili, bensì disattiva soltanto l'assistenza da parte dell'unità motrice. Fino a quando lo smartphone sarà connesso all'eBike tramite *Bluetooth*®, l'unità motrice sarà sbloccata.

Se date l'accesso a terzi in modo temporaneo o permanente alla vostra eBike oppure volete portare la vostra eBike in assistenza, disattivare l'**<eBike Lock>** nell'app **eBike Flow** nella voce di menu **<Impostazioni>**. Se si desidera vendere la propria eBike, occorrerà inoltre rimuovere l'eBike nell'app **eBike Flow**, alla voce di menu **<Impostazioni>**, dal proprio account utente.

Quando il sistema eBike viene disinserito, l'unità motrice emetterà un segnale di blocco (**un** segnale acustico), per indicare che la pedalata assistita sia disinserita da parte del motore.

**Avvertenza:** Il segnale acustico potrà venire emesso soltanto quando il sistema sarà attivato.

Quando il sistema eBike viene inserito, l'unità motrice emetterà due segnali di sblocco (**due** segnali acustici), per indicare che la pedalata assistita sia nuovamente possibile da parte del motore.

Il segnale di blocco aiuta a riconoscere se l'**<eBike Lock>** dell'eBike sia attivato. Di norma, il segnale di conferma acustico è attivo, ma lo si potrà disat-

tivare nell'app **eBike Flow**, alla voce di menu **<Impostazioni>**, selezionando il simbolo di blocco dell'eBike.

**Avvertenza:** Se non è più possibile configurare o disattivare l'**<eBike Lock>**, contattare il proprio rivenditore di biciclette.

**Sostituzione di componenti eBike e <eBike Lock>**

**Sostituzione dello smartphone**

1. Installare l'app **eBike Flow** sul nuovo smartphone.
2. Registrarsi con lo **stesso** account con cui è stato attivato l'**<eBike Lock>**.
3. Nell'app **eBike Flow** l'**<eBike Lock>** appare come configurato.

**Sostituzione del propulsore**

1. Nell'app **eBike Flow** l'**<eBike Lock>** appare come disattivato.
2. Attivare l'**<eBike Lock>**, spostando il regolatore **<eBike Lock>** verso destra.
3. Se portate la vostra eBike presso un rivenditore di biciclette affinché venga sottoposta a manutenzione, si raccomanda di disattivare temporaneamente l'**<eBike Lock>** per evitare un falso allarme.

## Adattamento del livello di pedalata assistita

È possibile adattare entro certi limiti i livelli di pedalata assistita mediante l’app **eBike Flow**. In tal modo avete la possibilità di adattare l’eBike alle vostre esigenze personali.

Non è possibile creare una modalità del tutto autonoma. È possibile solo adattare le modalità che sono state abilitate dal costruttore o dal rivenditore sul vostro sistema. Queste modalità possono essere anche meno di 4.

In ragione delle restrizioni tecniche, non è possibile adattare le modalità **eMTB** e **TOUR+**. Inoltre, è possibile che a causa delle restrizioni nel proprio paese non sia possibile adattare alcuna modalità.

Per l'adattamento sono disponibili i seguenti parametri:

- pedalata assistita in relazione al valore di base della modalità (entro i requisiti di legge)
- risposta del propulsore
- velocità di regolazione (entro i requisiti di legge)
- coppia massima (nell'ambito dei limiti del propulsore)

I parametri dipendono l'uno dall'altro e si influenzano a vicenda. Ad esempio, la regolazione contemporanea di un valore di coppia esiguo e di una pedalata assistita elevata in linea di principio non è possibile.

**Avvertenza**: tenere presente che la modalità modificata mantiene la posizione, il nome e il colore su tutti i computer di bordo ed elementi di comando.

# Visualizzazioni ed impostazioni dell'app eBike Flow

Lo smartphone non rientra nel volume della fornitura. Per la registrazione con lo smartphone è necessaria una connessione Internet, che, a seconda della forma di contratto, può comportare costi da parte del proprio gestore telefonico.

**Avvertenza:** Tutte le rappresentazioni d'interfaccia e tutti i testi d'interfaccia riportati nelle pagine seguenti corrispondono all'attuale versione del software. Poiché durante l'anno può verificarsi un aggiornamento del software, è possibile che le rappresentazioni d'interfaccia e/o i testi d'interfaccia si modifichino.

La seguente descrizione dell'app **eBike Flow** vale per il computer di bordo **Kiox 300**.

A seconda del sistema operativo dello smartphone, è possibile scaricare gratuitamente l'app **eBike Flow** dall'Apple App Store o dal Google Play Store.

Scansionate il codice con il vostro smartphone per scaricare l'app **eBike Flow**.

In alternativa, il codice ci potrà richiamare sul computer di bordo, alla voce **<IMPOSTAZIONI>** → **<App connect>**.

## Attivazione dell'app eBike Flow

Per poter utilizzare tutte le funzioni dell'eBike, è necessario uno smartphone con l'app **eBike Flow**.

Per l'attivazione procedere come di seguito indicato:

1. Aprire sul proprio smartphone il Google Play Store (Android) oppure l'Apple App Store (iOS).
2. Cercare **eBike Flow**.
3. Installare l'app **eBike Flow** ed aprirla.
4. Registratevi, procedendo come descritto nel seguente paragrafo.

## Registrazione tramite smartphone

- Avviare l'app **eBike Flow**.
- Seguire le istruzioni.

- Creare un account utente oppure registrarsi con un account utente disponibile.
- Registrare il proprio ID di Bosch.
- Leggete ed accettate le condizioni di contratto generali e la dichiarazione sulla tutela dei dati.
- Dopo la conferma riceverete un'e-mail al vostro indirizzo e-mail indicato, contenente le disposizioni contrattuali.
- Attivare il proprio account utente premendo il pulsante **Attiva account utente** sulla propria e-mail.

## Menu principale dell’app eBike Flow

| Simbolo | Voce di menu | Funzione |
|---|---|---|
| | **<Home>** | Questa è la schermata iniziale dell’app. |
| | **<Guidare>** | La mappa consente di orientarsi, di pianificare ed avviare una navigazione e di registrare i propri percorsi. |
| | **<Statistiche>** | In questa voce di menu verranno visualizzati i propri itinerari registrati. |
| | **<Impostazioni>** | In questa voce di menu si potranno visualizzare e modificare i propri dati personali, le impostazioni di tutela dei dati personali e quelle dell’app. Inoltre, qui si otterranno informazioni sui componenti dell’eBike. |

## Navigazione

La funzione di navigazione di **Kiox 300** è d’aiuto nella perlustrazione di aree sconosciute. La navigazione viene avviata tramite lo smartphone, nell’app **eBike Flow**. Per poter utilizzare la navigazione, occorrerà la versione software più recente. A tale scopo, mantenere sempre aggiornati l’app **eBike Flow** e il computer di bordo.

## Indicazione dell'itinerario

- **Non utilizzare lo smartphone durante la marcia.** Se non vi concentrate esclusivamente sul traffico, rischiate di essere coinvolti in un incidente. Fermatevi e solo successivamente inserite i dati pertinenti.

Per l'indicazione dell'itinerario su **Kiox 300**, occorrerà una connessione *Bluetooth®* al proprio smartphone sull'intero percorso. Durante la marcia, le informazioni di percorso e le informazioni GPS verranno trasmesse dallo smartphone.

Selezionare la destinazione, tramite il pulsante **<Guidare>**. In alternativa, la destinazione si potrà immettere nell'apposito campo, oppure con una pressione prolungata sulla mappa. Qualora si sia stabilita una destinazione, verranno presentati 3 diversi itinerari (**<Leisure>**, **<Daily>** e **<eMTB>**). Premendo il pulsante **<Vai>**, la navigazione verrà avviata e visualizzata sul computer di bordo.

Durante la navigazione si otterranno ulteriori informazioni, quali ad es. la distanza dalla destinazione. Per richiamare tali informazioni, premere brevemente il tasto ◇ su una delle unità di comando, **LED Remote** oppure **Mini Remote**.

Inoltre, durante la marcia verranno visualizzate ulteriori informazioni di navigazione (ad es. avvertenze di svolta). Premere brevemente il tasto ◇ su una delle unità di comando, **LED Remote**oppure **Mini Remote**, per nascondere tali avvertenze.

Ulteriori informazioni sull'itinerario attuale (ad es. una presentazione dettagliata della mappa) si potranno ottenere in qualsiasi momento nell'app **eBike Flow**.

# Manutenzione ed assistenza

## Manutenzione e pulizia

Nessun componente andrà pulito con un'idropulitrice.

Mantenere sempre pulito lo schermo del computer di bordo. In presenza di impurità, il rilevamento di luminosità potrebbe risultare non corretto.

Per pulire il computer di bordo, utilizzare un panno morbido, inumidito esclusivamente con acqua. Non utilizzare alcun tipo di detergente.

Sottoporre a verifica tecnica il sistema eBike almeno una volta all'anno (ad es. parte meccanica e grado di aggiornamento del software di sistema).

Come ulteriore criterio per la scadenza di assistenza, il rivenditore di biciclette può adottare una percorrenza e/o un lasso di tempo. In tale caso, una volta acceso, il computer di bordo informerà della scadenza.

Per interventi di assistenza o riparazioni sull'eBike, rivolgersi ad un rivenditore di biciclette autorizzato.

- ▶ **Far eseguire tutte le riparazioni necessarie esclusivamente da un rivenditore di biciclette autorizzato.**

**Avvertenza:** se portate la vostra eBike presso un rivenditore di biciclette affinché venga sottoposta a manutenzione, si raccomanda di disattivare temporaneamente l'**<eBike Lock>** e l'**<eBike Alarm>** per evitare un falso allarme.

## Servizio Assistenza Clienti e Consulenza Tecnica

Per qualsiasi domanda riguardo al sistema eBike ed ai relativi componenti, rivolgersi ad un rivenditore di biciclette autorizzato.

Per riferimenti di contatto dei rivenditori autorizzati di biciclette, consultare il sito Internet www.bosch-ebike.com.

## Trasporto

- ▶ **Se si porta con sé l'eBike all'esterno dell'auto, ad es. su un portapacchi, prelevare il computer di bordo e la batteria per eBike, al fine di evitare danni.**

## Smaltimento

Propulsore, computer di bordo con relativa unità di comando, batteria, sensore di velocità, accessori ed imballaggi andranno avviati ad un riciclaggio rispettoso dell'ambiente.

Verificare per proprio conto che i dati personali siano stati cancellati dal dispositivo.

Non gettare le eBikes, né i relativi componenti, nei rifiuti domestici.

Conformemente alla direttiva europea 2012/19/UE, le apparecchiature elettroniche non più utilizzabili e, in base alla direttiva europea 2006/66/CE, le batterie/le pile difettose o esauste, andranno raccolte separatamente ed avviate ad un riutilizzo rispettoso dell'ambiente.

I componenti per l'eBike Bosch non più utilizzabili andranno conferiti gratuitamente presso un rivenditore di biciclette autorizzato o un centro di riciclaggio.

**Con riserva di modifiche tecniche.**

**Robert Bosch GmbH**
72757 Reutlingen
Germany

**www.bosch-ebike.com**

**0 275 007 3BKit** (2022.07) T / 34